SERIE CSS-CB4

MOTORE ALTA FREQUENZA

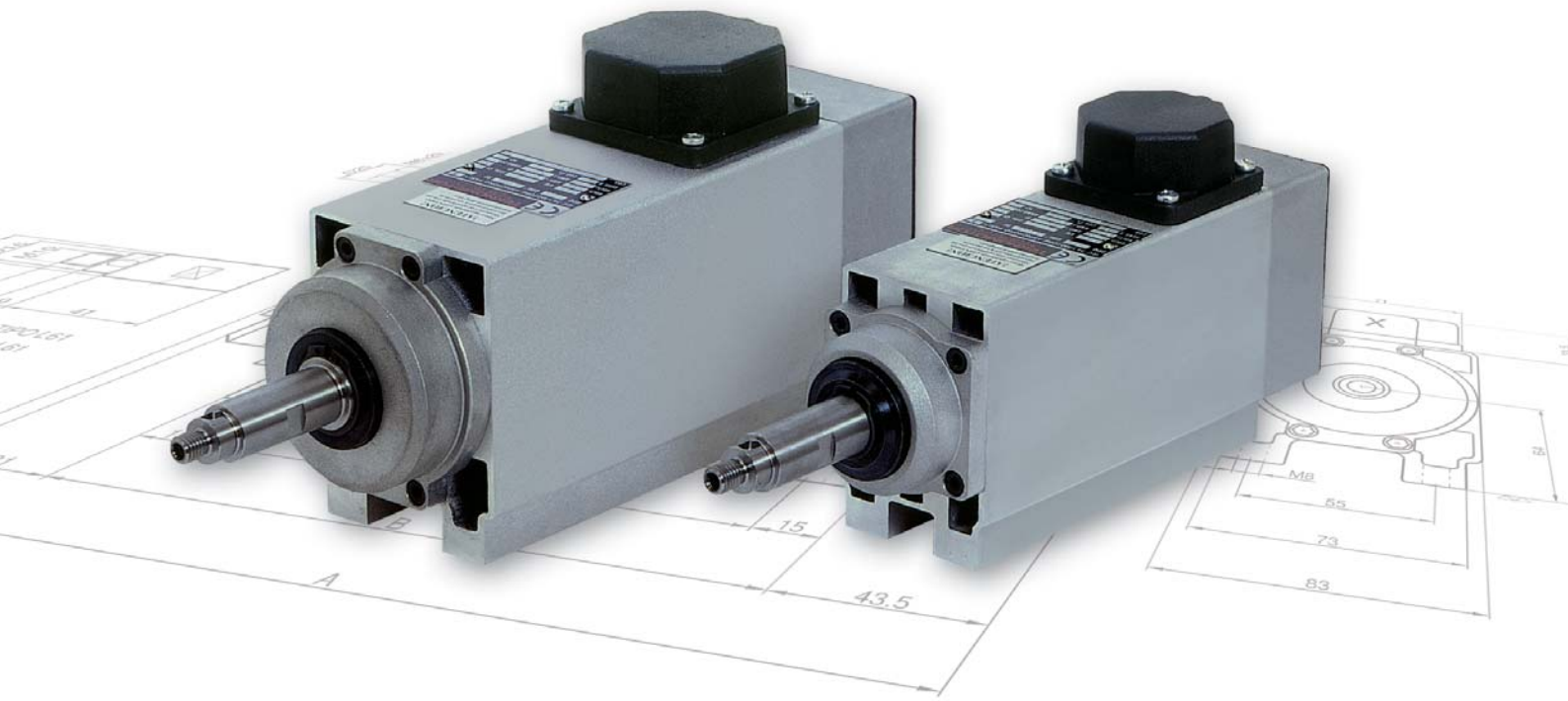

HIGH FREQUENCY MOTOR

SERIE C55 SB E C64 SB

DATI GENERALI

I motori della serie **C55** e **C64** sono stati progettati per sviluppare un'elevata potenza unita ad un ingombro limitato.
Queste caratteristiche, unite all'elevata velocità di rotazione consentita, li rendono ideali per l'applicazione su macchine per la lavorazione del legno, dell'alluminio, del PVC e del vetro.

SERIE SB: per lavorazioni da 12.000 a 18.000 rpm laddove il carico sia prevalentemente di tipo radiale.

GENERAL INTRODUCTION

The motors series **C55** and **C64** have been designed to generate a high power with limited overall dimensions.
These features, joined to the high rotational speed, make these electrospindles the best solution for the machinery of wood, aluminium, PVC and glass.

SERIE SB: for rotational speed from 12.000 to 18.000 rpm where the prevalent load is radial load.

ALLGEMEINE INFORMATIONEN

Die Motoren **C55** und **C64** erreichen hohe Drehzahl und haben eine sehr schmale Form und kleinen Raumbedarf.
Diese Hochtourige Spezialmotoren sind für Holz, Aluminium, PVC und Glas -Bearbeitung geeignet.

SB SERIEN: für hohe Drehzahl von 12.000 bis 18.000 upm wo die Radialebelastung gibt.

CARATTERISTICHE TECNICHE

STATORE
Statore asincrono trifase con isolamento in classe F.

ROTORE
A gabbia di scoiattolo bilanciato secondo le norme ISO 1940: grado di equilibratura standard 2.5. Per applicazioni speciali è possibile fornire motori equilibrati con gradi inferiori.

FORMA COSTRUTTIVA
Chiusa con carcassa ottenuta da profilo di alluminio estruso.

VENTILAZIONE
Esterna tramite ventola.

PROTEZIONE
IP 54

BILANCIATURA
La bilanciatura standard è eseguita con mezza chiavetta.

I motori sono conformi alla direttiva EMC CEE 89/336 e alla direttiva macchine CEE 89/392 assumendo per quest'ultima che il motore non può essere messo in servizio prima che la macchina, in cui sarà incorporato, sia stata dichiarata conforme alle disposizioni della direttiva.

TECHNICAL INFORMATION

STATOR
Three-phase induction motor, insulation class F.

ROTOR
Squirrel cage rotor balanced according to ISO 1940 norms: balancing grade 2.5. For special applications we can supply motors with lower balancing grade.

FRAME
Self enclosed construction. The frame is obtained from an extruded aluminium bar.

COOLING
Shaft driven fan cooling.

PROTECTION
IP 54

BALANCING
Standard balancing with half key.

The motors conform to the EMC EEC 89/336 directive, and to the EEC 89/392 engine directive, assuming for the latter that the motor component cannot be put into service before the machine into which it is incorporated is declared to be in conformity with the instructions in the directive.

TECHNISCHE BESCHREIBUNG

STATOR
Drehstrom - Asynchron Stator, Isolation: Wärmeklasse F entsprechend.

LÄUFER
Käfigläufer nach den ISO 1940 Normen ausgewuchtet: standard Auswuchtunggrad 2.5. Für besondere Anwendungen können wir auch niedrigere Auswuchtunggrad versorgen.

BAUFORM
Motor mit geschlossenem Aluminiumprofil gewonnen Gehäuser.

LÜFTUNG
Außenlüftrad.

SCHUTZART
IP 54

AUSWUCHTUNG
Halbkeilwuchtung.

Die Motoren sind den Weisungen EMC CEE 89/336 und CEE 89/329 entsprechend.
Der Motor kann in Betrieb setzen sein, nur wenn die Maschine, wo er sich befindet, den Weisungen entsprechend ist.

CARATTERISTICHE ELETTRICHE - ELECTRIC FEATURES - ELEKTRISCHE DATEN

TIPO TYPE TYP	POTENZA POWER LEISTUNG		TENSIONE VOLTAGE LEISTUNG	FREQ. FREQ. FREQ.	GIRI RPM UPM	ASSORB. ABSORB. AMP AUFN.	PESO WEIGHT GEW. TYPE SB
	KW	HP	V	HZ	RPM	A	KG
C55-A-3822-200	0.22	0.3	380-220	200	12.000	0.9-1.6	3.1
C55-B-3822-200	0.37	0.5	380-220	200	12.000	1.2-2.1	3.5
C55-C-3822-200	0.55	0.73	380-220	200	12.000	1.55-2.7	3.8
C55-D-3822-200	0.75	1.0	380-220	200	12.000	1.8-3.1	4.2
C55-B-3822-300	0.55	0.73	380-220	300	18.000	1.7-3.0	3.5
C55-C-3822-300	0.73	1.0	380-220	300	18.000	2.1-3.6	3.8
C64-A-3822-200	0.75	1	380-220	200	12.000	2.4-4.2	4.7
C64-B-3822-200	1.1	1.5	380-220	200	12.000	3.1-5.4	5.3
C64-C-3822-200	1.5	2	380-220	200	12.000	3.9-6.7	6.6
C64-D-3822-200	1.8	2.5	380-220	200	12.000	4.6-8.0	7.0
C64-A-3822-300	1.1	1.5	380-220	300	18.000	3.6-6.2	4.7
C64-B-3822-300	1.6	2.2	380-220	300	18.000	4.7-8.1	5.3
C64-C-3822-300	2.0	2.7	380-220	300	18.000	5.2-9.0	6.6

La frequenza massima è di 300Hz per la versione SB. - The maximum frequency for the SB type is 300Hz.
Per diversi valori di tensione e frequenza interpellateci. - For different voltage and frequency you can apply to us.

MOTORE AD ALTA VELOCITÀ - HIGH SPEED MOTOR

DIMENSIONI DI INGOMBRO - OVERALL DIMENSIONS						
TYPE	A	B	C	D	E	F
C55-A	186.9	150.5	90	65.5	120	90
C55-B	211.9	175.5	110	90.5	140	110
C55-C	231.9	195.5	130	110.5	160	130
C55-D	251.9	215.5	150	130.5	/	/

C55 SB

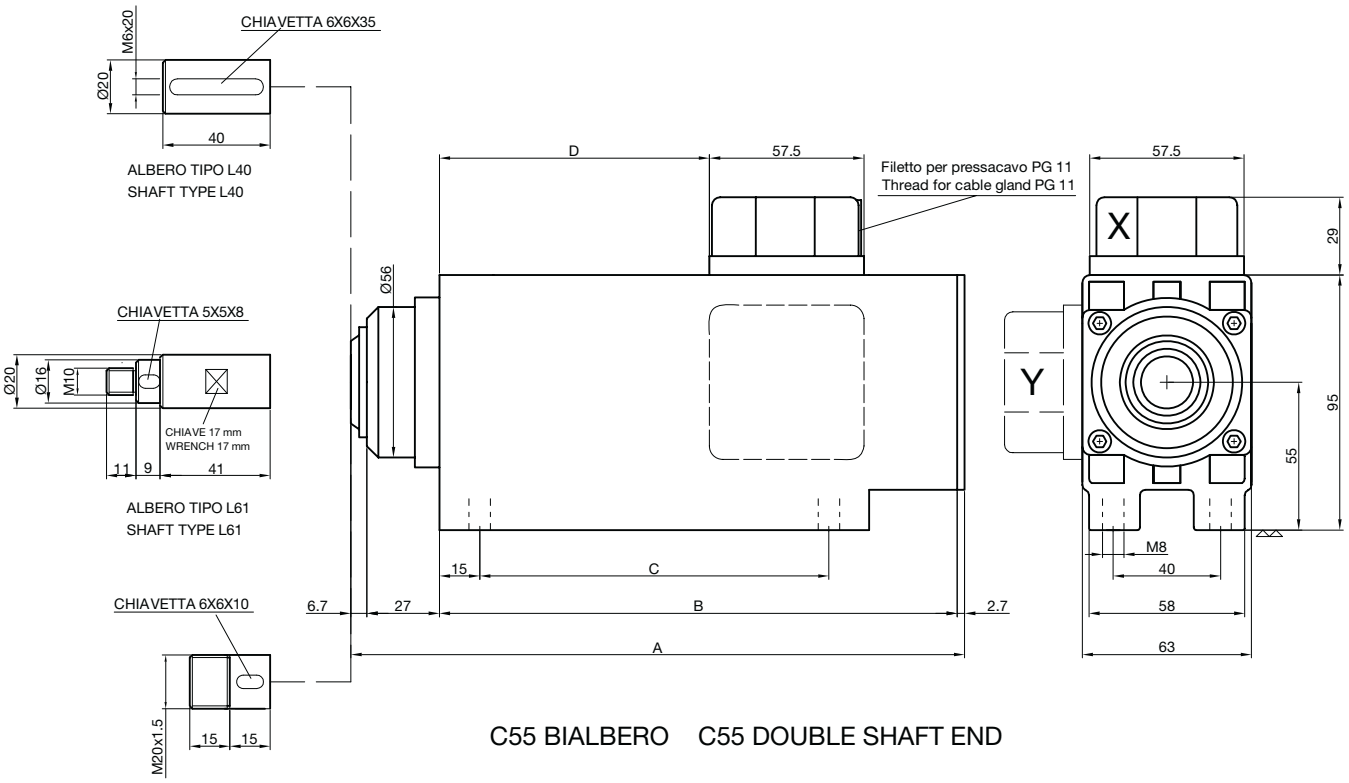

C55 BIALBERO C55 DOUBLE SHAFT END

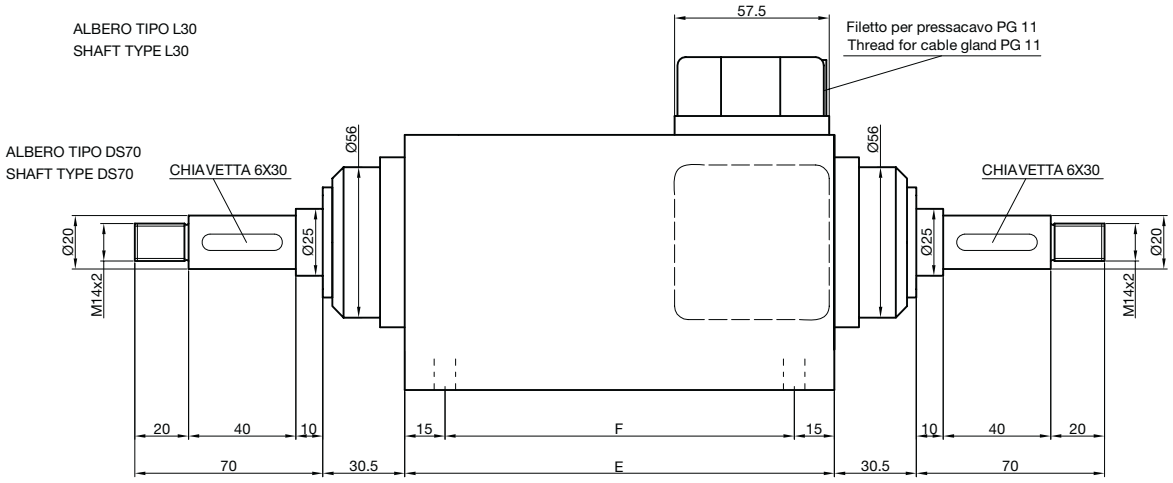

X: posizione standard per la morsettiera.
Y: posizione a richiesta.
Foratura standard su lato opposto morsettiera.
La foratura sugli altri lati è a richiesta.

X: standard position for terminal board.
Y: position on demand.
Standard fixing holes on terminal board opposite side.
Fixing holes on other sides on demand.

MOTORE AD ALTA VELOCITÀ - HIGH SPEED MOTOR

DIMENSIONI DI INGOMBRO - OVERALL DIMENSIONS				
TYPE	A	B	C	D
C64-A	240.5	160	130	87
C64-B	240.5	160	130	87
C64-C	280.5	200	170	127
C64-D	280.5	200	170	127

C64 SB

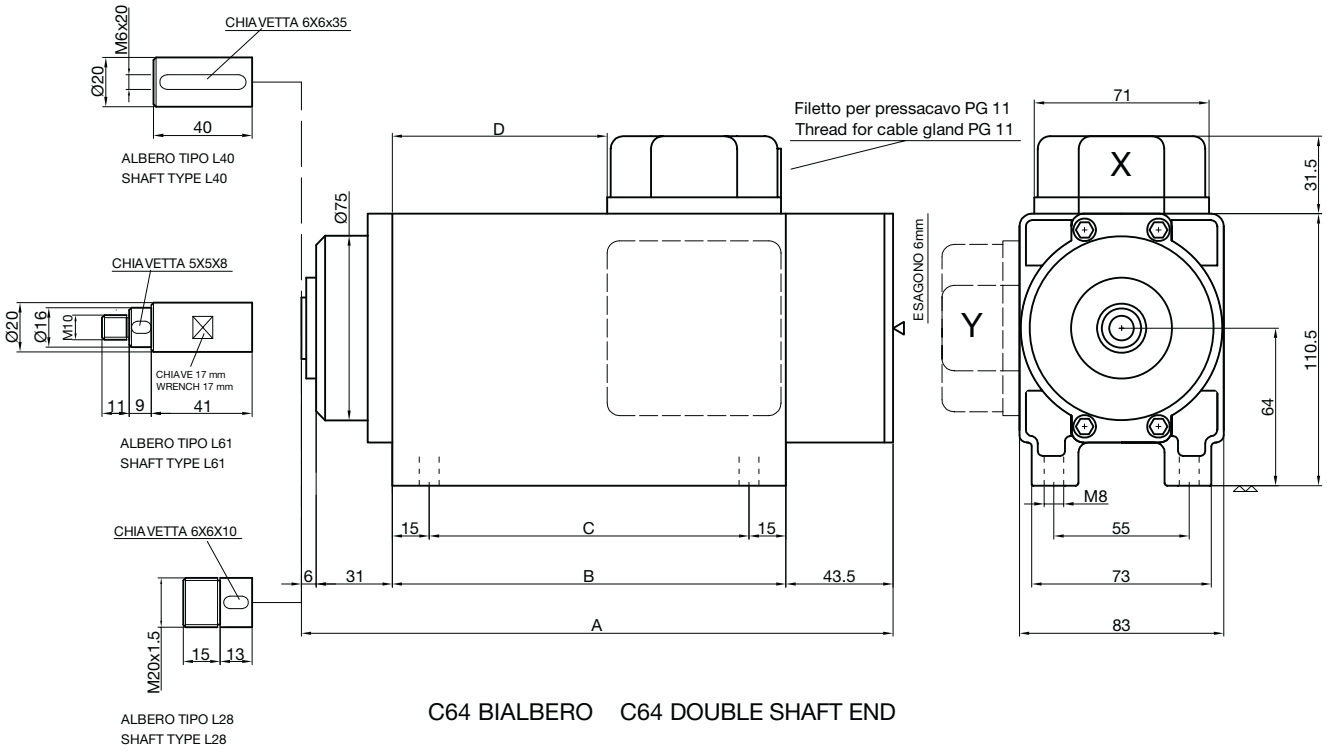

C64 BIALBERO C64 DOUBLE SHAFT END

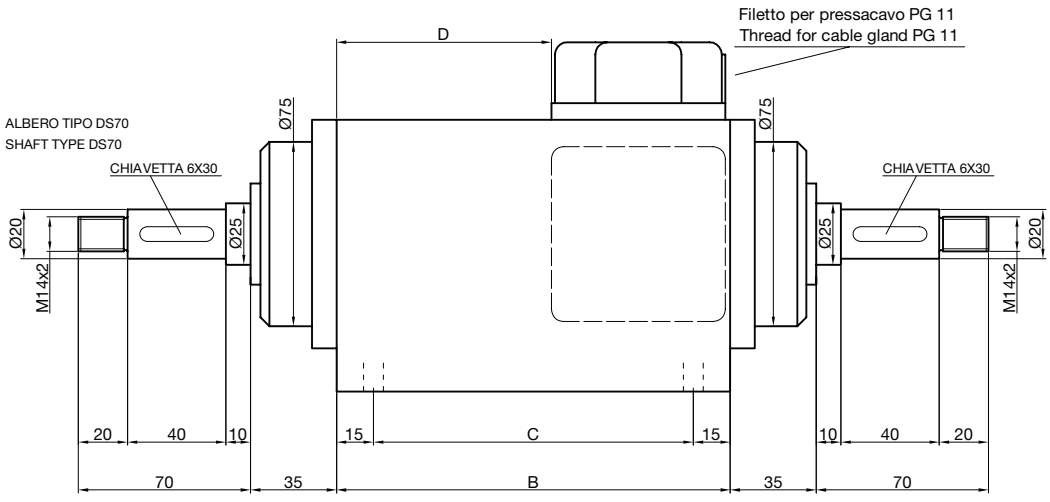

X: posizione standard per la morsettiera.
Y: posizione a richiesta.
Foratura standard su lato opposto morsettiera.
La foratura sugli altri lati è a richiesta.

X: standard position for terminal board.
Y: position on demand.
Standard fixing holes on terminal board opposite side.
Fixing holes on other sides on demand.